福島民友新聞社杯
第３０回　福島県中学校新人女子ソフトボール大会
組　合　せ

期　　日　　平成２９年１０月７日（土）：８日（日）　　予備日　　９日（月）
会　　場　　伊達市　月舘運動場
監督会議　　伊達市　月舘運動場　管理棟　８時００分

試合開始予定時刻	
第１試合	９：００
第２試合	１０：３０
第３試合	１２：３０

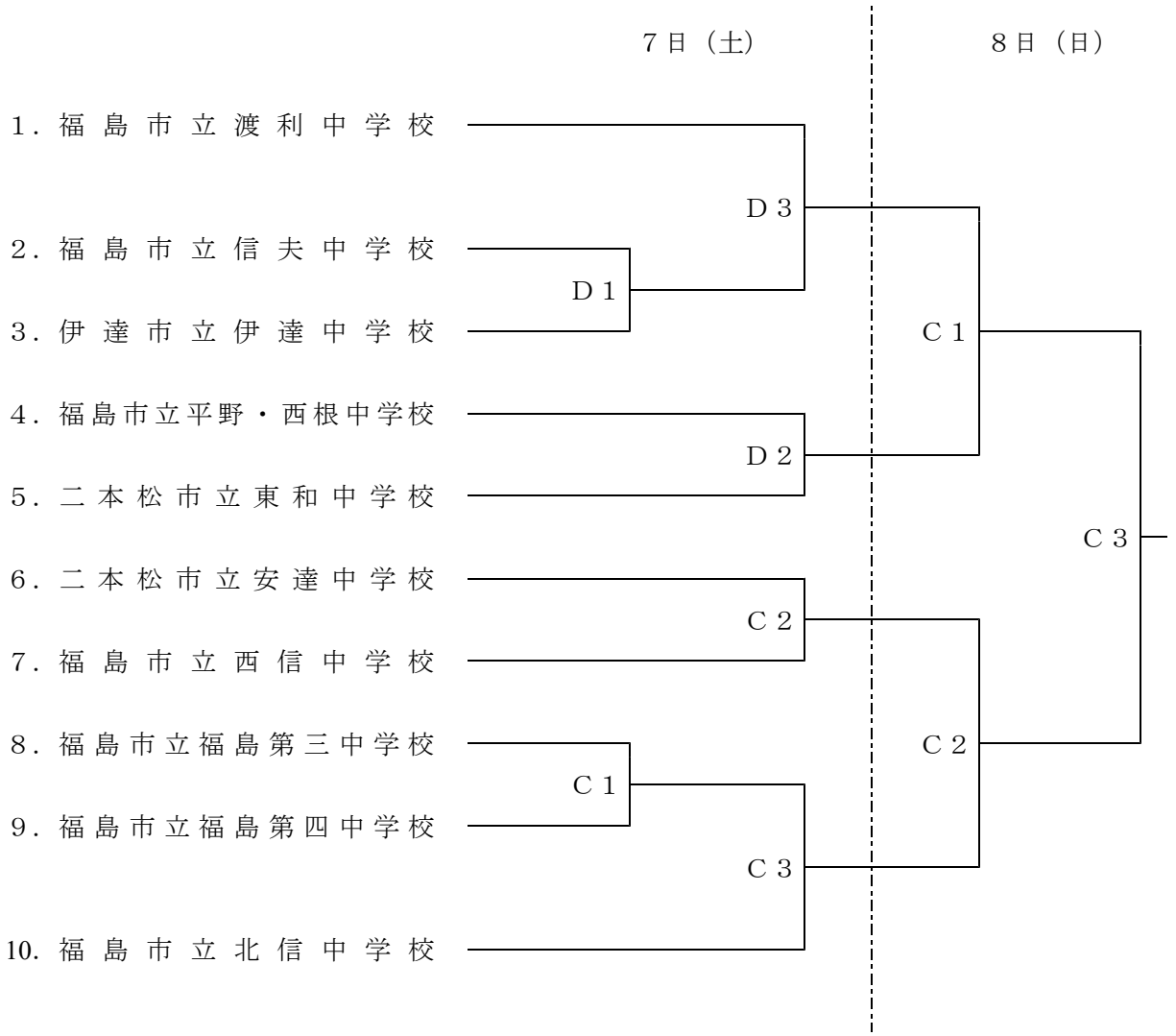

※　第２試合のチームは、グラウンド設営の手伝いをお願い致します。