第8回 市町村対抗福島県ソフトボール大会

会　　期　令和3年10月16日（土）、17日（日）、23日（土）、24日（日）、30日（土）　予備日11/3（水）
試合時間　10/16、10/23　① 9:30～、②11:15～、③13:00～
　　10/24　① 9:00～、②10:45～、③12:30～、④14:15～
　　10/30　① 9:30～、②11:15～、③13:00～、
　　11/ 3　準決勝戦 9:30～、決勝戦11:30～
会　　場　相馬市　相馬光陽ソフトボール場（Ａ・Ｂ・Ｃ・Ｄ）球場

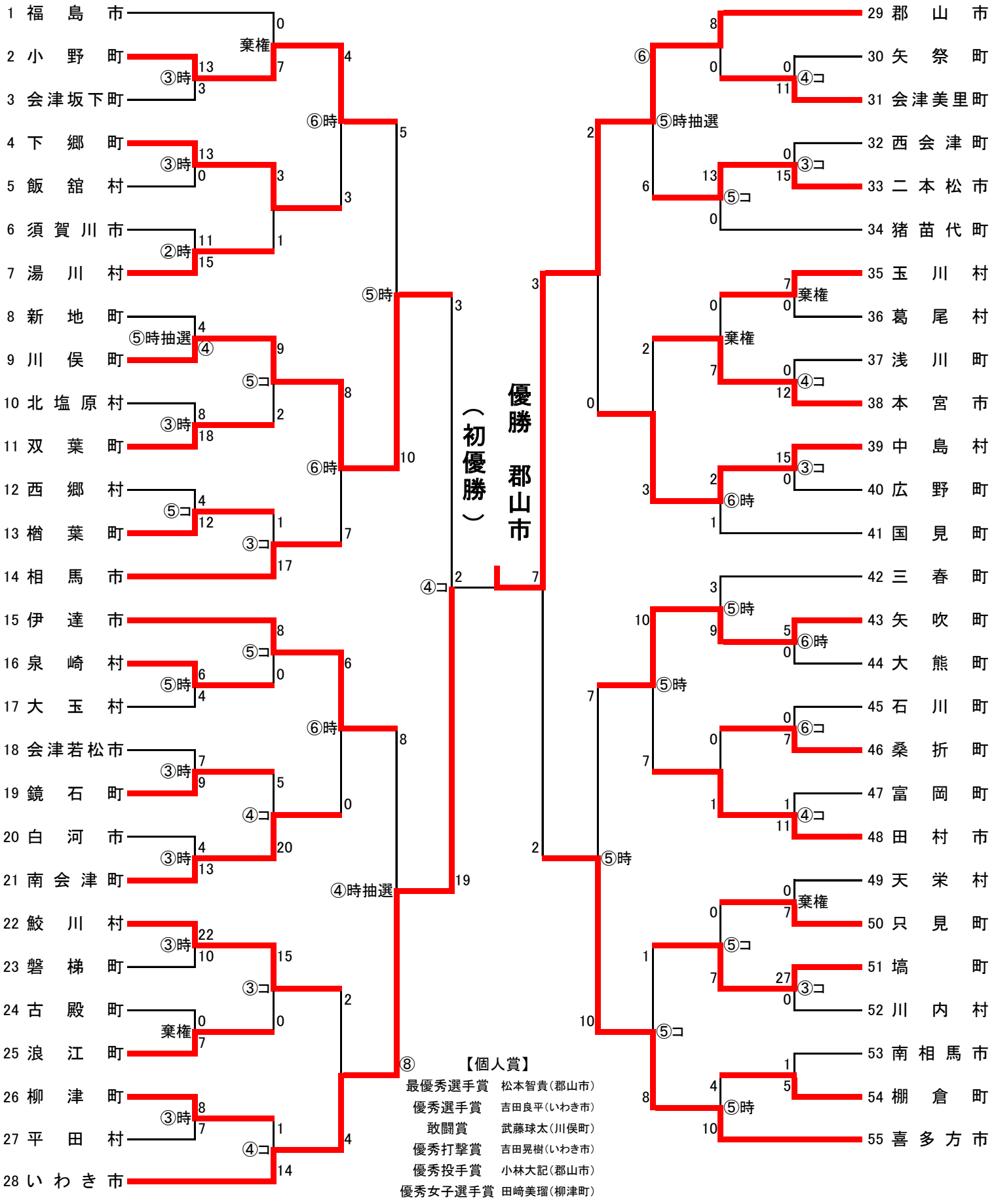

【個人賞】

最優秀選手賞	松本智貴（郡山市）
優秀選手賞	吉田良平（いわき市）
敢闘賞	武藤球太（川俣町）
優秀打撃賞	吉田晃樹（いわき市）
優秀投手賞	小林大記（郡山市）
優秀女子選手賞	田崎美瑠（柳津町）