第9回 市町村対抗福島県ソフトボール大会
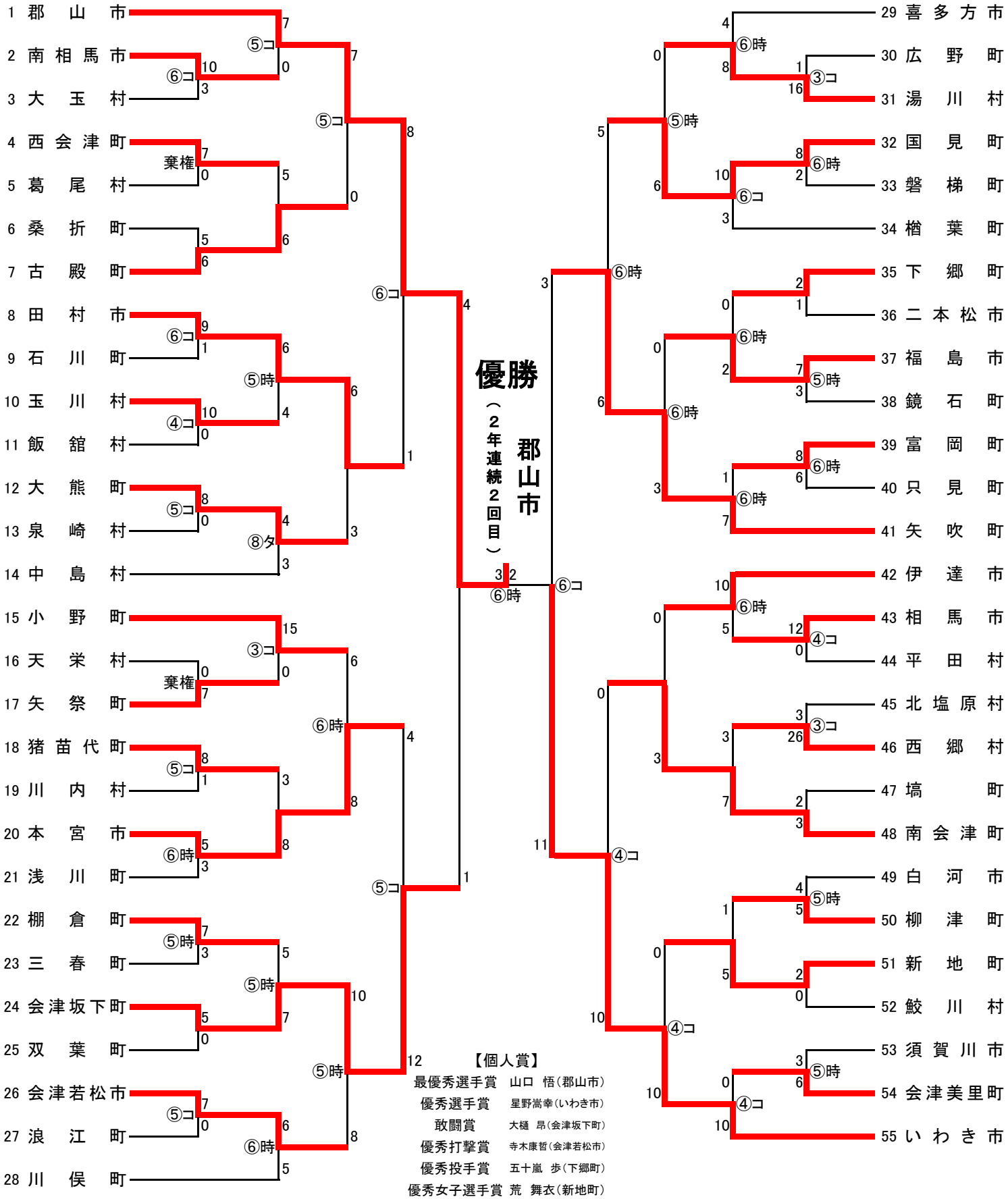
会　　期　令和4年10月8日（土）、9日（日）、15日（土）、16日（日）、22日（土）
試合時間　10/8、10/9　① 9:30～、②11:15～、③13:00～
　　10/15　① 9:00～、②10:45～、③12:30～、④14:15～
　　10/16　① 9:30～、②11:15～、③13:00～、
　　10/22　準決勝戦 9:30～、決勝戦11:30～
会　　場　相馬市　相馬光陽ソフトボール場（Ａ・Ｂ・Ｃ・Ｄ）球場